Вы также можете приобрести аналогичную продукцию:

Шкафы-купе

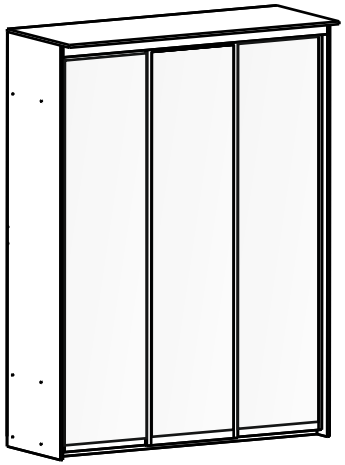

3-дверный

Шкаф-купе

Неро/Сезия

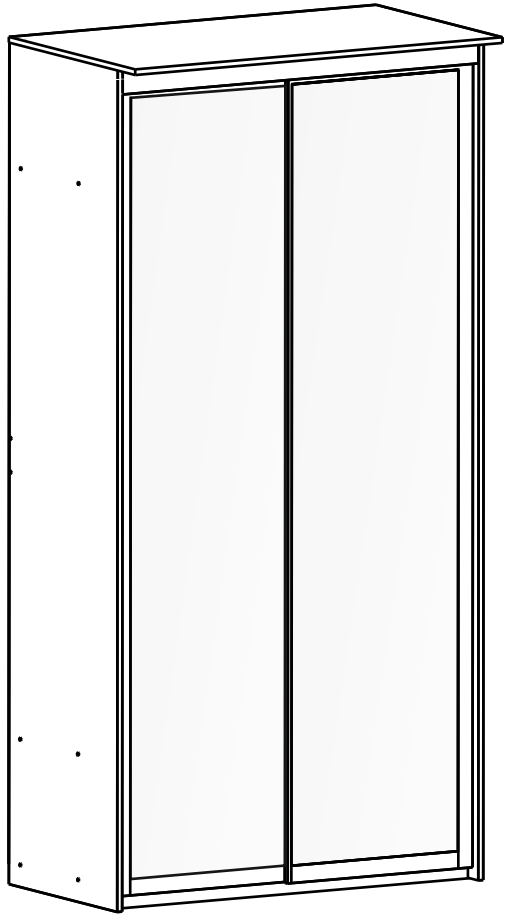

Высота - 2200 мм
Ширина - 1188 мм
Глубина - 620 мм

УВАЖАЕМЫЙ ПОКУПАТЕЛЬ!

Благодарим Вас за приобретение нашей продукции. Убедительно просим Вас принять к сведению настоящую информацию для потребителей и следовать рекомендациям.

УСЛОВИЯ ЭКСПЛУАТАЦИИ И РЕКОМЕНДАЦИИ ПО УХОДУ

Изделие, транспортируемое в условиях минусовой температуры, при установке в помещении следует протереть сухой тряпкой.
Сборку изделия производить согласно инструкции предприятия-изготовителя. После сборки необходимо наклеить ярлык на соответствие ГОСТ-Р (в инструкции), на невидимую поверхность изделия.
Установка изделия должна осуществляться на твердую и ровную поверхность, в собранном виде перемещение производить только полностью поднимая.
Изделие рекомендуется применять в отапливаемых помещениях, использовать только по назначению, защищать от попадания прямых солнечных лучей, не размещать вблизи отопительных приборов, сырых и холодных стен.
Поверхности деталей изделия следует оберегать от попадания влаги, щелочей, ацетона, спирта и т. д., а так же от механических повреждений.

Внимание:

1. Максимальная допустимая нагрузка на одно спальное место для изделия, укомплектованного ортопедическим основанием — не более 120 кг.
2. В случае комплектации изделия донышками из ЛМДФ 10мм. максимально допустимая распределенная нагрузка на них — не более 30 кг.
3. В случае комплектации изделия донышками из ДВПО 4 мм. максимально допустимая распределенная нагрузка на них — не более 15 кг.

ГАРАНТИЯ ИЗГОТОВИТЕЛЯ

Гарантийный срок на изделие установлен изготовителем и составляет на кровати и диваны 18 (восемнадцать) месяцев со дня передачи товара, на остальную мебель, не предназначенную для сидения и лежания, гарантийный срок составляет 24 (двадцать четыре) месяца со дня передачи товара, и является сроком для предъявления претензий к изготовителю.
Срок службы, при правильном уходе, на мебель составляет 7 (семь) лет с момента передачи товара.
Изготовитель гарантирует соответствие изделия ТУ предприятия-изготовителя при соблюдении условий транспортирования, эксплуатации и рекомендаций по уходу.
Претензии по внешнему виду изделия, некомплекту, а также несоответствию заказа принимаются непосредственно при получении изделия. В дальнейшем такие претензии не принимаются, все работы осуществляются за счет покупателя. В случае обнаружения недостатков Вам необходимо обратиться в магазин, где куплен товар и написать заявление. Если случай гарантийный, изготовитель обязуется устранить все недостатки в течении срока, установленного законом.
В течении действия гарантийного срока изготовитель рассматривает претензии потребителей по качеству изделий и производит их ремонт или замену.
Для предъявления претензии необходимо в обязательном порядке предоставить информацию с этикетки.
По дефектам, появившимся из-за несоблюдения потребителями условий транспортирования, сборки, эксплуатации и рекомендации по уходу за изделием, претензии не принимаются.
Изготовитель принимает и рассматривает претензии потребителей по запаху изделия в течение 14 (четырнадцати) дней со дня передачи покупателю.

РЕКОМЕНДАЦИИ ПО ИСПОЛЬЗОВАНИЮ МЕХАНИЗМОВ ПОДЪЕМА И ОСНОВАНИЙ РАЗБОРНЫХ/ НЕРАЗБОРНЫХ.

Во избежание скрипа, необходимо время от времени подтягивать узловые соединения, регулярно смазывать механизмы и петлевые соединения техническим маслом (бесцветным). Скрип, возникший в результате невыполнения данных условий, не является недостатком.
В связи с постоянной работой, направленной на улучшение потребительских свойств мебели, предприятие-изготовитель оставляет за собой право на изменение конструкции, не влияющие на качество и внешний вид изделий.

ОРМАТЕК

ORMATEK.COM

Комплектующие детали шкафа-купе

№ детали	Наименование детали	Размер детали		Материал	Кол-во	№ пакета
1	Боковая стенка	2184	620	ДСП 16 мм	2	2,3
2	З.С.	2125	582	ДВП 4 мм	2	3
3	Крыша	1188	630	ДСП 16 мм	1	1
4	Пол	1156	618	ДСП 16 мм	1	1
5	Полка	570	445	ДСП 16 мм	7	1,3
6	Фальш панель	570	150	ДСП 16 мм	1	1
7	Цоколь	1156	55	ДСП 16 мм	2	1
8	Перегородка	2113	450	ДСП 16 мм	1	2
9	Фасад	2066	600	Рамочный	2	4

Фурнитура шкафа-купе

Стопор для нижней направляющей 2 шт.	Ключ шестигранный 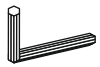 1 шт.	Скоба для оргалита 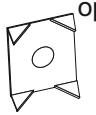 25 шт.	Вешало продольное 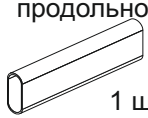 1 шт.
Фиксатор для оргалита 30 шт.	Саморез 3,5х20 для крепления ДВП 30 шт.	Конфирмат (евровинт) 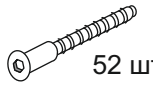 52 шт.	Заглушка к конфирмату 52 шт.
Подпятник 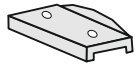 10 шт.	Саморез 76 шт.	Торцевое крепление 2 шт.	Стопор пластик. на самокл. основе 2 шт.
Заглушка декор. хром 6 шт.			

Направляющие шкафа-купе

Верхняя направляющая 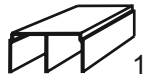 1 шт.	Нижняя направляющая 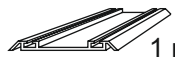 1 шт.

Возможна сборка в вертикальном и горизонтальном положениях.

Правила сборки.

Сборку следует производить на ровном полу, покрытом тканью или бумагой, во избежание повреждений кромок и загрязнения мебели. Сборку корпуса рекомендуется производить в горизонтальном положении. Необходимо соблюдать осторожность, чтобы не повредить отделанные поверхности. В сборке крупногабаритных изделий должны учавствовать не менее двух человек. Детали при сборке необходимо закреплять прочно под прямым углом, не допуская их качания.

Для сборки потребуется прямоугольный треугольник, молоток и отвертки. Проверить комплектность каждого пакета по имеющейся на них маркир овке.

Внимание! Проверьте наличие фурнитуры и метизов.

Выберите наиболее подходящий для Вас способ сборки: в вертикальном или горизонтальном положении.

Перед началом сборки необходимо определить расположение деталей в изделии в соответствии со схемой сборки.

После сборки изделия необходимо наклеить ярлык,находящийся в пакете с фурнитурой на заднюю стенку мебели в угол.

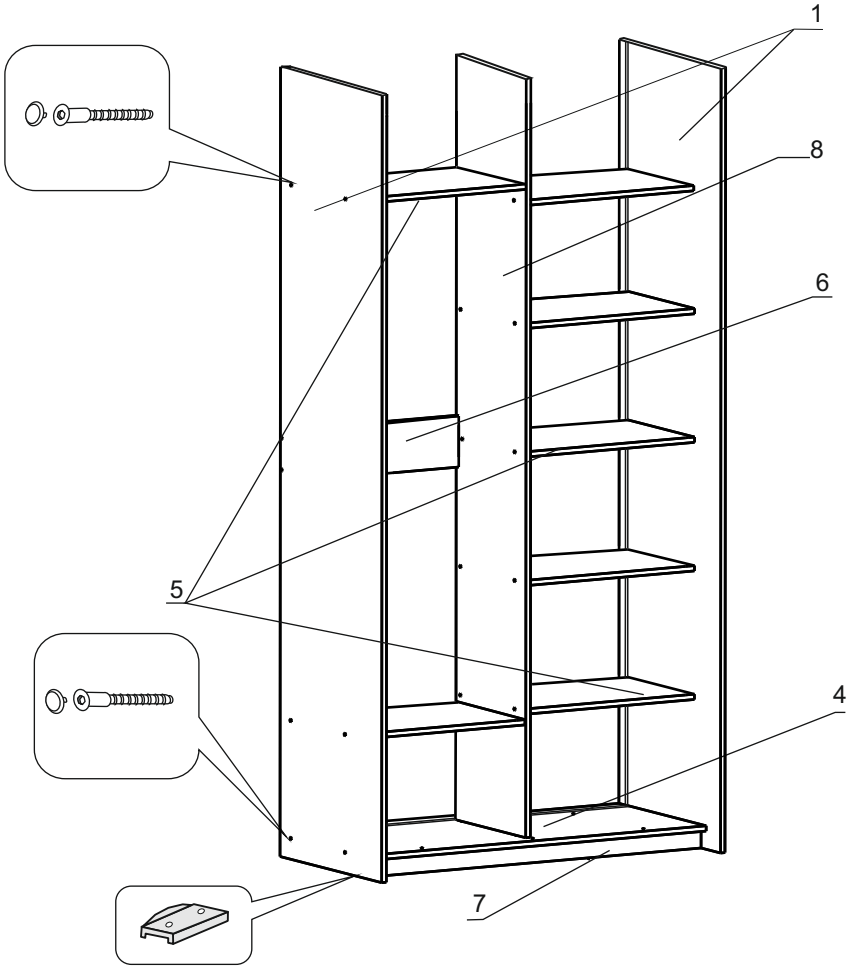

Последовательность сборки в и горизонтальном положении.

1.Сборка корпуса.

Сборка шкафа-купе производится с помощью конфирматов (евровинтов) 7х50. Закрепите цоколя (дет. №7) к полу (дет. №4).

Затем к собранной конструкции присоедините боковые стенки (дет. №1) и средний щит (дет. №8). Установите с помощью саморезов по два подпятника на каждый бок, остальные распределите равномерно по цоколям.

Установите поочередно полки (дет. №5) начиная от основания, после этого установите фальшпанель (дет. №6).

2.Установка задней стенки.

Установите шкаф в горизонтальное положение, «лицом» вниз, пазы под заднюю стенку должны оказаться вверху. Вставьте задние стенки (дет.№2) в пазы боковин и пола шкафа.

Установить к бокам и центральной перегородке крышу (дет.№3) с помощью конфирматов (евровинтов) 7х50 с небольшим свесом в лицевую сторону, предварительно заведя задние стенки в паз крыши.

Выровняв стенки (дет.№3) в пазах, скрепите их между собой на центральной перегородке с помощью скобы для оргалита и саморезов 3,5х15.

Используя фиксаторы для оргалита и саморезы 3,5х20 зафиксируйте стенки в пазах, устанавливая их через каждые 15 см по всему периметру шкафа.

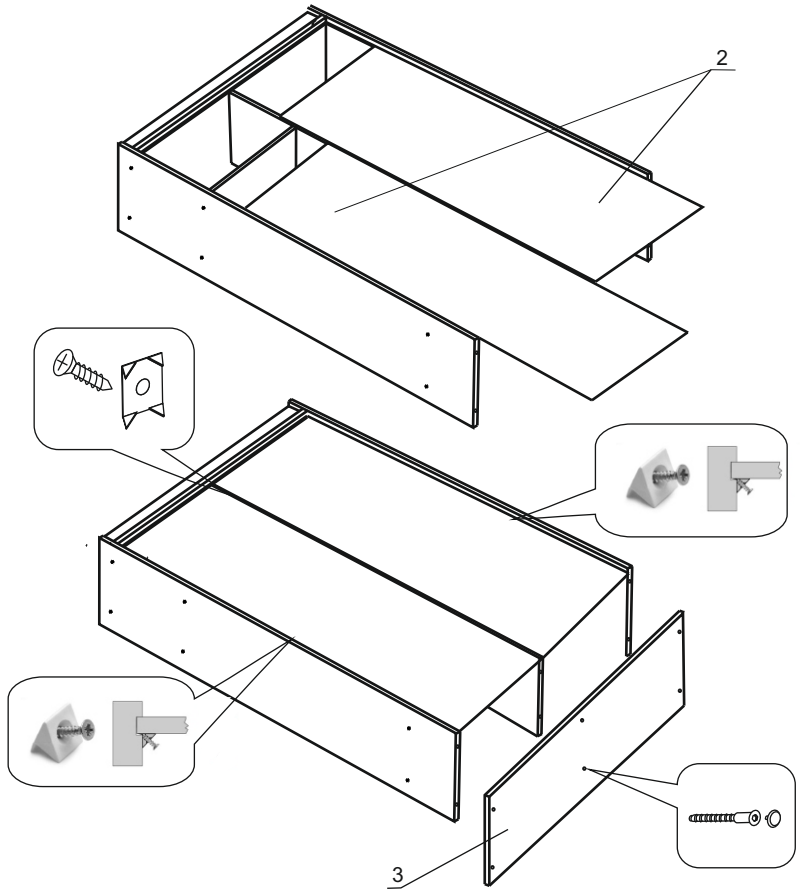

Последовательность сборки в вертикальном положении.

1.Сборка корпуса.

Сборка шкафа-купе производиться с помощью конфирматов (евровинтов) 7х50. Закрепите цоколя (дет.№7) к полу (дет.№4). Установите с помощью саморезов по два подпятника на каждый бок (дет.№1), а остальные распределите равномерно по цоколям (дет.№7). Затем к собранной конструкции присоедините боковые стенки (дет.№1) и средний щит (дет.№8).

Установите поочередно полки (дет.№5) начиная от основания, после этого установите фальпанель (дет.№6).

2.Установка задней стенки.

Вставьте заднии стенки (дет №2) в пазы боковин и пола шкафа поочередно, как указано на рисунке.

Установить к бокам и центральной перегородке крышу (дет.№3) с помощью конфирматов (евровинтов) 7х50 с небольшим свесом в лицевую сторону, предварительно заведя задние стенки в паз крыши. Выровняв стенки (дет.№3) в пазах, скрепите их между собой на центральной перегородке с помощью скобы для оргалита и саморезов 3,5х15. Используя фиксаторы для оргалита и саморезы 3,5х20 зафиксируйте стенки в пазах, устанавливая их через каждые 15 см по всему периметру шкафа.

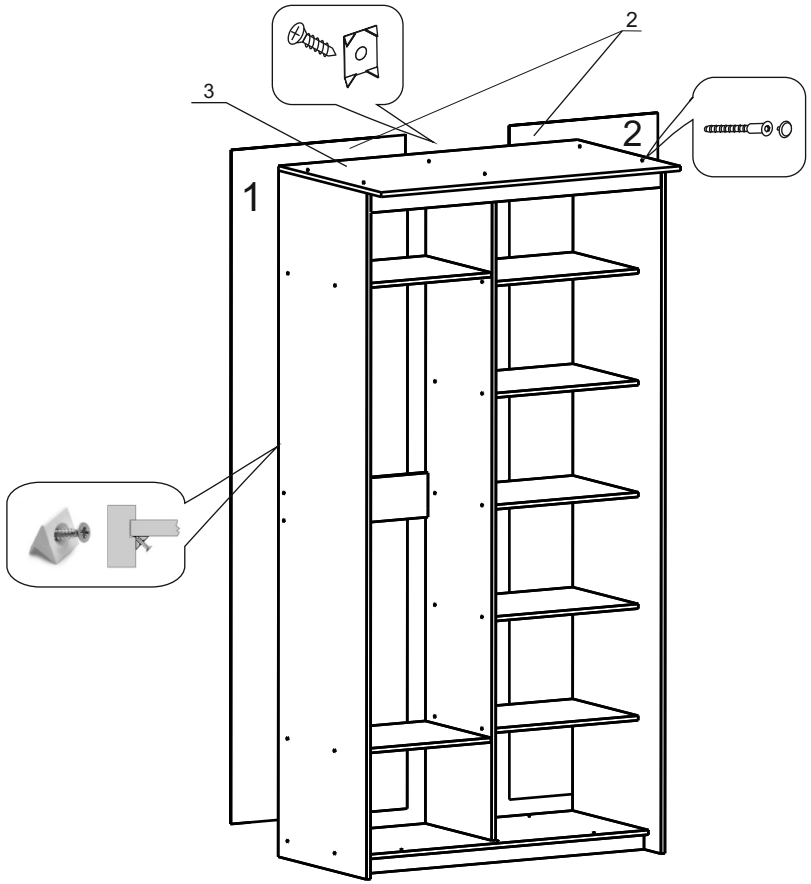

Вертикально для всех типов сборки.

3.Установка направляющих шкафа и фурнитуры.

Установите верхний ходовой профиль на крышу (дет. №3) в надсверленные отверстия с помощью саморезов 4,2х16.

Установите металлический стопор на нижний направляющий профиль (для левого фасада - строго у левого бока шкафа, для правого фасада - у правого бока) , чтобы двери фиксировались в нужном положении. Установите направляющую, прикрепив ее к полу (дет. 4) в надсверленные отверстия с помощью саморезов 3,5х15, предварительно продев саморез через отверстие в основании декоративной заглушки. Сверху закройте саморез верхней хромированной частью заглушки.

Установите торцевые крепления в надсверленные отверстия на средний щит (дет. №8) и бок (дет. №1) с помощью саморезов 4,2х16, затем вставьте продольное вешало.

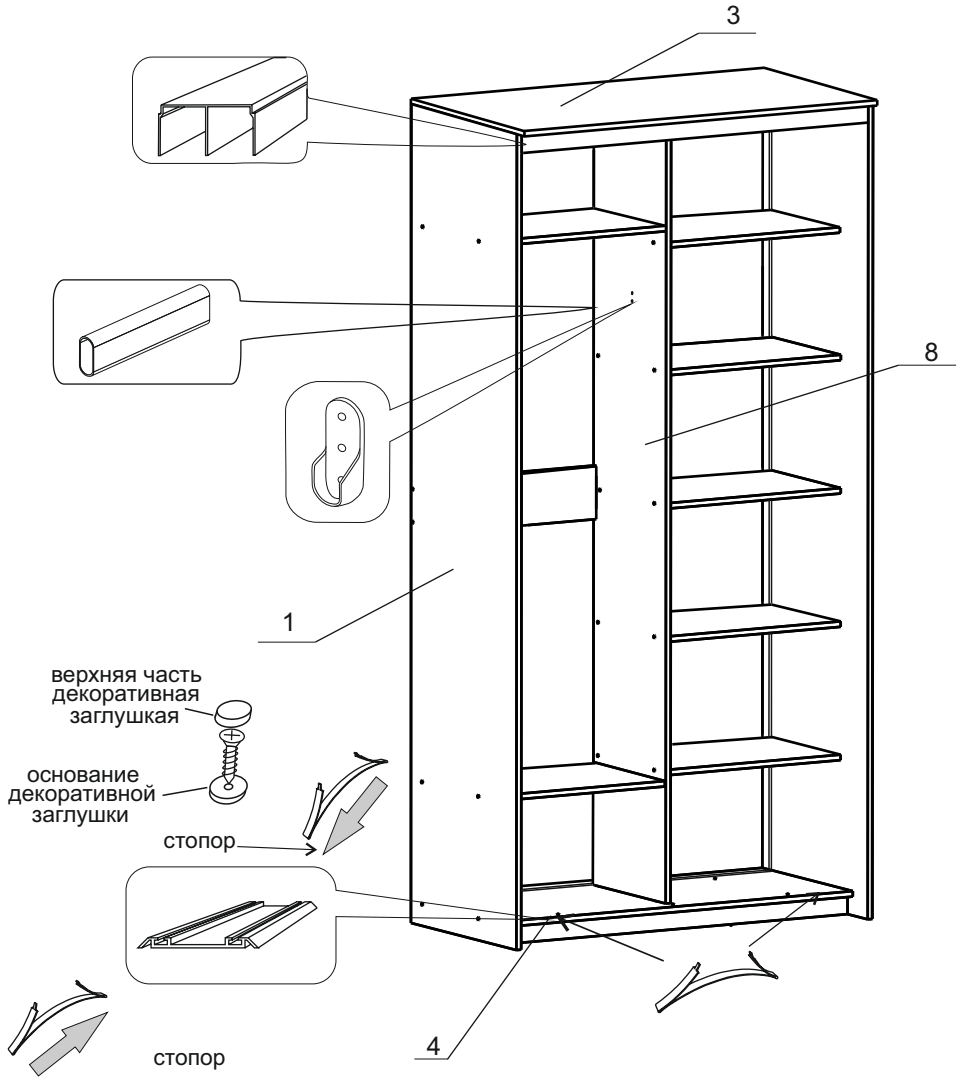

4.Установка фасадов.

В первую очередь необходимо установить заднюю дверь, заведите ходовые верхние ролики на вторую от себя рельсу верхнего профиля. Затем приподнимите дверь и направьте нижние ролики за вторую направляющую нижнего профиля.

Высунув кончик шлегеля из регулировочного отверстия, находящегося в нижнем отверстии на профиле, выравняйте дверь по боковой стенке шкафа, с помощью отвертки или шестигранного ключа S4, поворачивая регулировочный винт, либо по часовой стрелке, либо против, в зависимости от того, в какую сторону необходимо «наклонить» фасад. После регулировки, вставьте шлегель обратно.

Аналогично устанавливаются передние фасады.

Установите пластиковый стопор на верхнюю направляющую (для левого фасада - строго у правого бока шкафа, для правого фасада - у левого бока).

Затем вставьте продольное вешало в торцевые крепления.
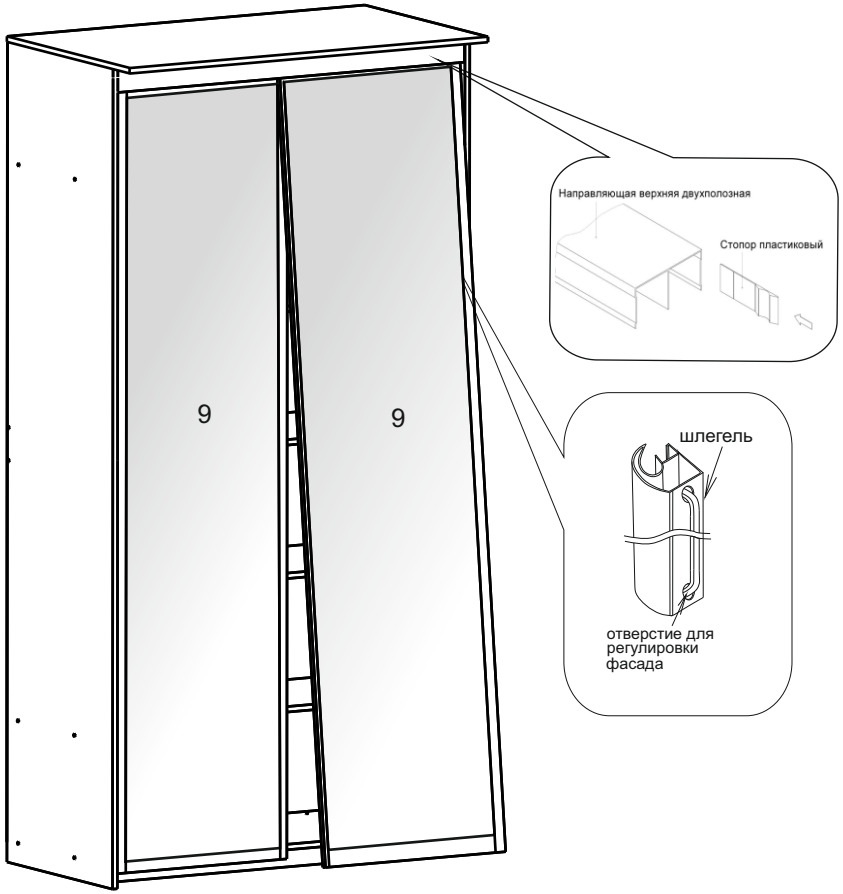
Во время эксплуатации шкафа-купе для равномерного открытия/закрытия двери необходимы периодические регулировки, во избежании перекашивания фасада.